指示ナキ加工面ハ糸面トリノコト

削り加工	寸法区分	1ヲコエ 20以下	20ヲコエ 250以下	250ヲコエ 500以下	500ヲコエ 1000以下	符号	日付	変更内容	承認
普通寸法差	寸法差	± 0.2	± 0.3	± 0.5	± 1.0	*			
						*			

数量
画法
寸法
公差
仕上
工作
材質
熱・表
潤滑
コスト

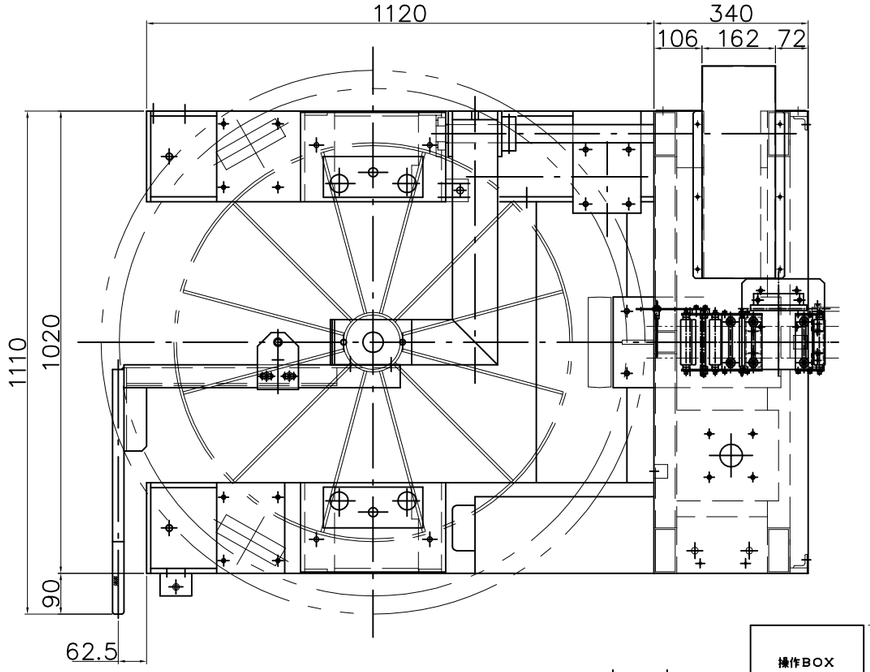

主仕様	
流れ方向	左→右
積載重量	MAX 1000kg
板幅	MAX 70mm
板厚	0.2～0.8mm
一次側電源	三相 200V
塗装色	~~PG標準色(クリーム色)~~ マンセル 5G6/4

トラバース仕様	
ドラム外径	φ900 , φ1010mm
ドラム内径	φ500mm
ドラム外幅	320～400mm
ドラム内幅	mm
ドラム駆動モーター出力	0.75kw
駆動モーター速度制御	インバーター制御
繰出し速度	7～22m/min
ドラム昇降機構	有
駆動ローラー部フランジ	内幅320～400mm調整可 (出荷時:360mm)
ドラム案内ガイド	有

パンケーキ仕様	
テーブル外径	φ1200mm
コイル外径	φ1100mm (パレット対角 MAX1400mm)
テーブル回転数	MAX 35rpm
テーブル駆動モーター出力	0.75kw
駆動モーター速度制御	インバーター制御
テーブル開閉機構	手動式(回り止めピン付)
テーブルロック方法	ロックレバー式及びノブ固定式

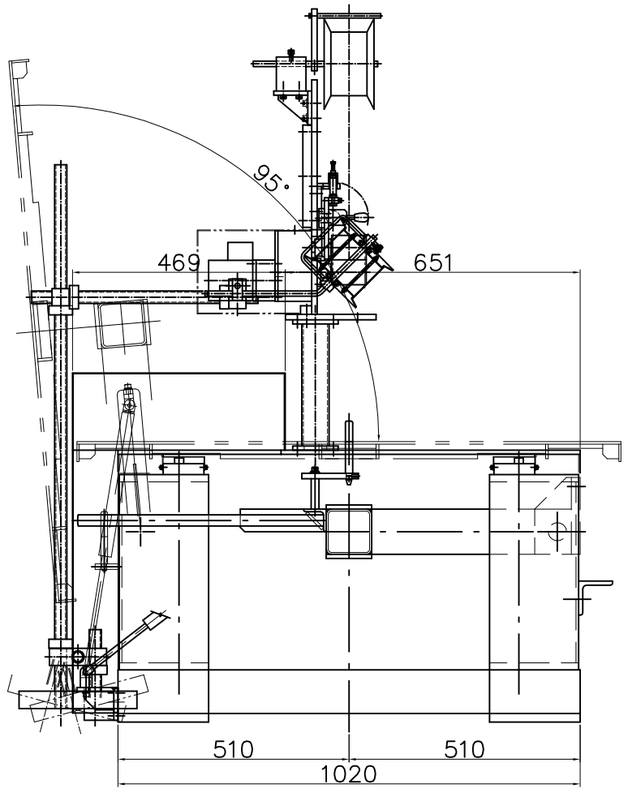

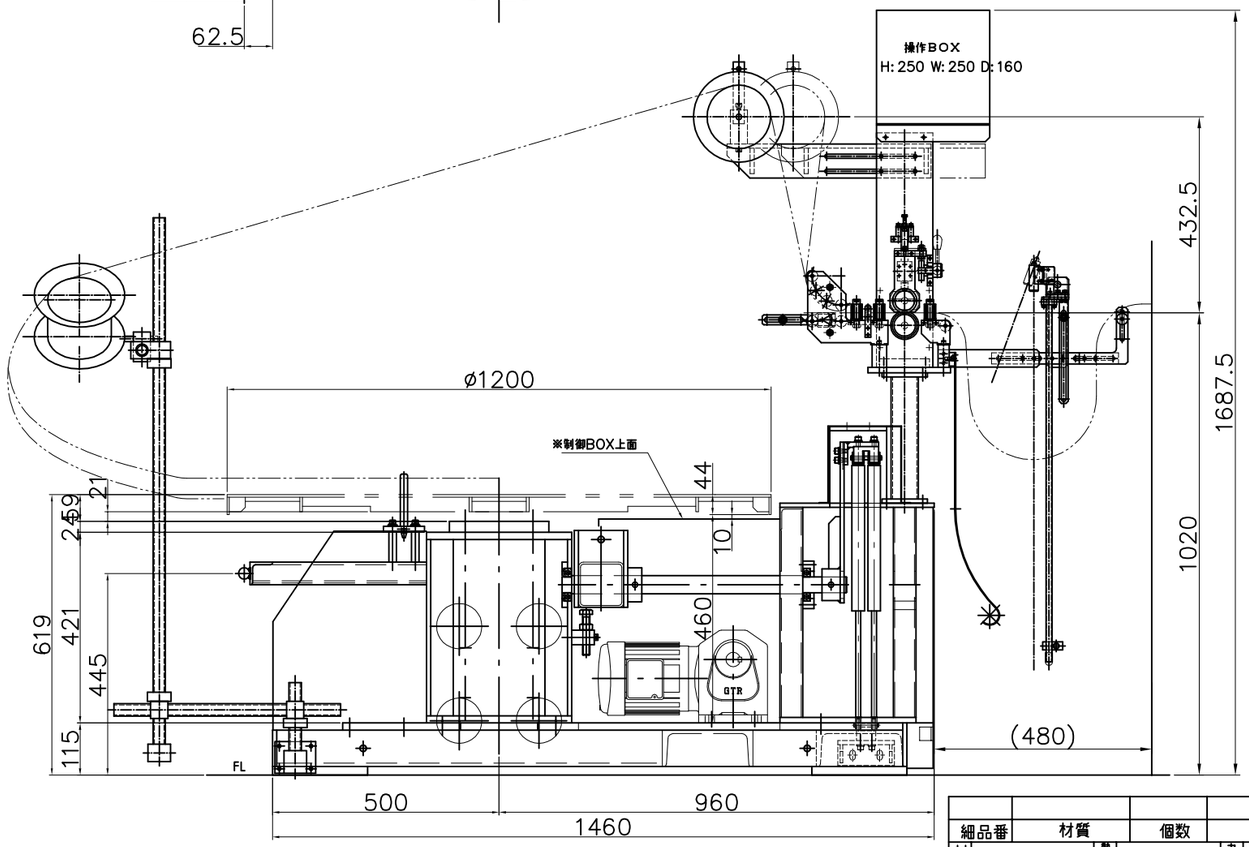

細品番	材質	個数	材料取り		
材質		熱処理		カタサ		品番	A0
重量		表面処理		三角法	品名	全体図
尺度	1/10	承認	検図	設計	製図	機名	2WR
日付				07.12.25			NK-7482
							NK-7481
株式会社　プレス技術研究所					図番	K-077481-A0	製番	個数